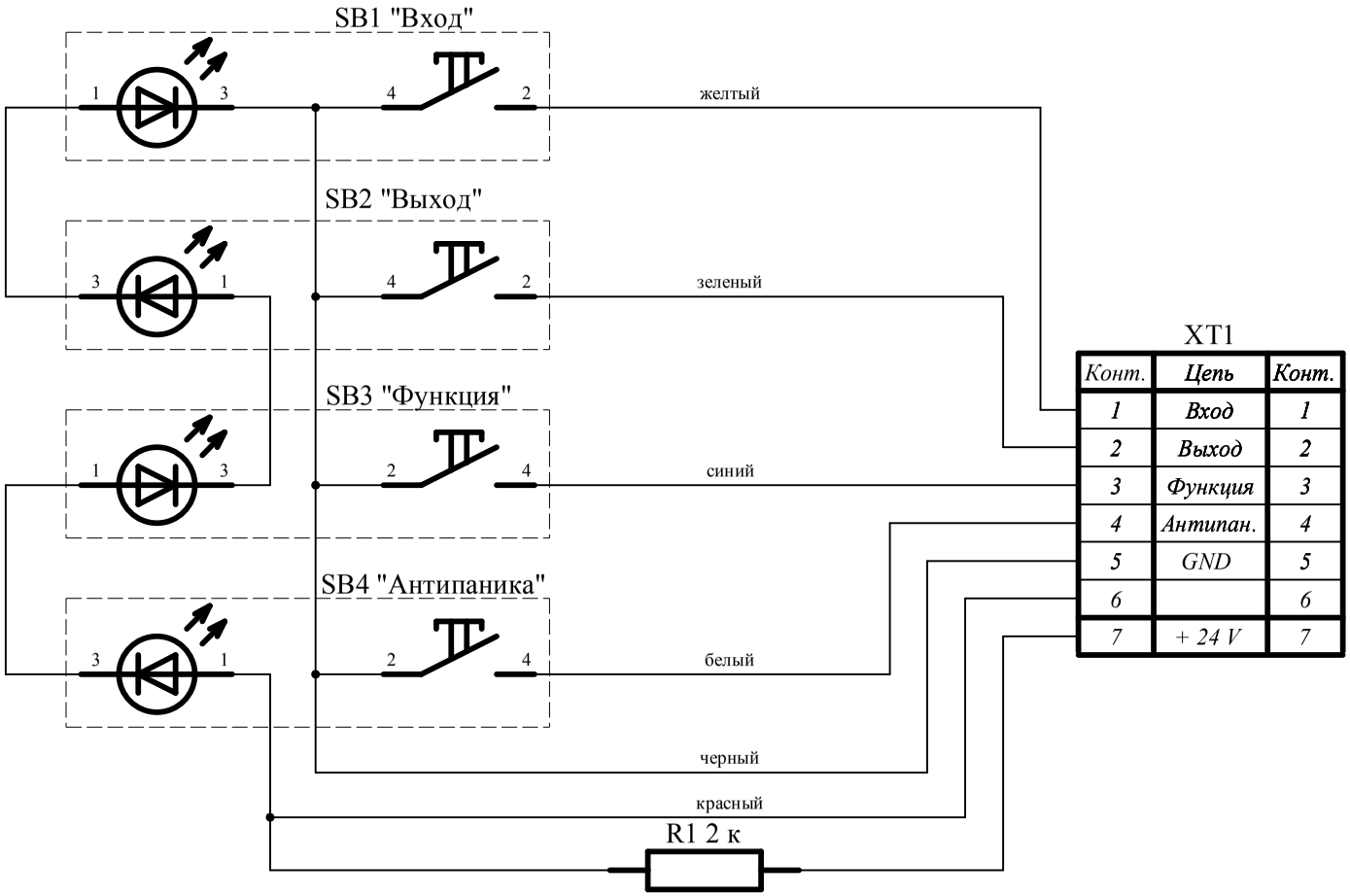

Конт.	Цепь	Конт.
1	Вход	1
2	Выход	2
3	Функция	3
4	Антипан.	4
5	GND	5
6		6
7	+ 24 V	7

Кнопка. вид со стороны пайки.

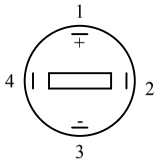

Изм.	Лист	№ докум.	Подпись	Дата
Разраб.		Липовко И.Н.		19.04.17
Пров.		Кондратенко В.А.		
Т. контр.				
Н. контр.				
Утв.		Суслов В.Н.		

БААЖ.642516.003 Э5

Пульт 4-х кнопочный

Схема электрическая подключения

Литера	Масса	Масшт.

Лист 1 Листов 1

ООО "Лот"

Подпись и дата

Инв. № дубл.

Взам. инв. №

Подпись и дата

Инв. № подл.

Копировал

Формат А4

This document was created by an application that isn't licensed to use novaPDF.
Purchase a license to generate PDF files without this notice.